БАКОР

Производство
баков №1 в России
WWW.BAKOR.PRO

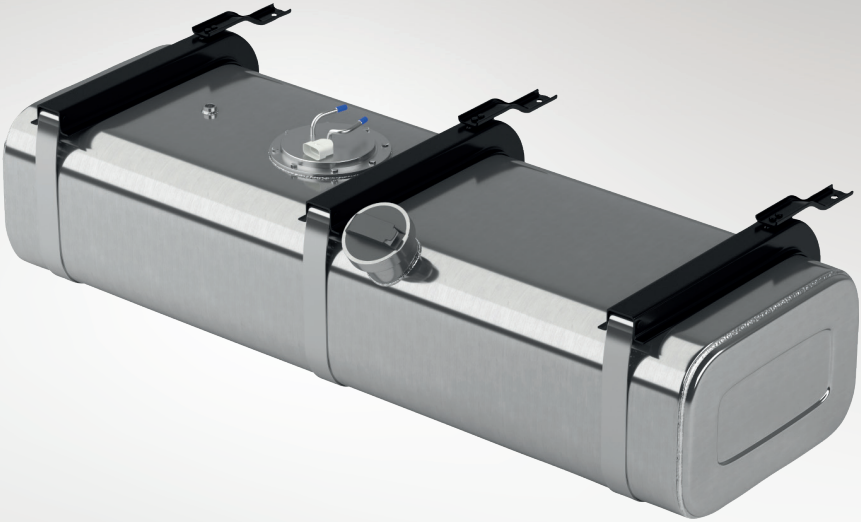

ПАСПОРТ

топливного бака

ЕВРАЗИЙСКИЙ ЭКОНОМИЧЕСКИЙ СОЮЗ
ДЕКЛАРАЦИЯ О СООТВЕТСТВИИ

Заявитель Общество с ограниченной ответственностью «Компания Бакор».

Место нахождения и адрес места осуществления деятельности: 115522, Российская Федерация, город Москва, муниципальный округ Москворечье-Сабурово проспект Пролетарский, дом 17, корпус 1, помещение II, этаж 1, комната 2, офис Б5Р. ОГРН: 1131650018741.
Телефон: +78552778731, адрес электронной почты: ds-bakor@mail.ru

в лице директора Речиной Светланы Владимировны

заявляет, что
Топливные баки согласно приложению № 1 на 2 листах.

изготовитель Общество с ограниченной ответственностью «Компания Бакор».

Место нахождения: 115522, Российская Федерация, город Москва, муниципальный округ Москворечье-Сабурово проспект Пролетарский, дом 17, корпус 1, помещение II, этаж 1, комната 2, офис Б5Р.
Адрес места осуществления деятельности по изготовлению продукции: 423800, Российская Федерация, Республика Татарстан, город Набережные Челны, улица Полиграфическая, 34В.

продукция изготовлена в соответствии с
конструкторской документацией изготовителя.

код ТН ВЭД ЕАЭС 8708 99 970 9

Серийный выпуск

соответствует требованиям

Технического регламента Таможенного союза ТР ТС 018/2011 «О безопасности колесных транспортных средств».

Декларация о соответствии принята на основании

Протоколов испытаний от 15.06.2021 № 288, от 15.06.2021 № 289, от 15.06.2021 № 290 Объединенного испытательного центр Общества с ограниченной ответственностью «ЕвразэсТест», регистрационный номер РОСС RU.0001.10ТР01.
Схема декларирования 3д.

Дополнительная информация

Применяемые документы: Правила ООН N 34-02 «Единообразные предписания, касающиеся официального утверждения транспортных средств в отношении предотвращения опасности возникновения пожара». Условия хранения, срок хранения и срок службы согласно технической документации.

Декларация о соответствии действительна с даты регистрации по 15.06.2025 **включительно**

(подпись)

С.В. Речина
(инициалы и фамилия руководителя организации-заявителя или физического лица, зарегистрированного в качестве индивидуального предпринимателя)

М. П.

Сведения о регистрации декларации о соответствии:
Регистрационный номер декларации о соответствии: ЕАЭС N RU Д-RU.PA01.B.33608/21
Дата регистрации декларации о соответствии 16.06.2021

Содержание

Назначение 4

Технические требования 4

Указания по эксплуатации топливных баков 4

Инструкция по установке топливного бака 6

Гарантийные обязательства 7

Подключение дополнительного топливного бака по принципу сообщающихся сосудов через банжо-болты 8

Подключение дополнительного топливного бака через распределительные краны 9

Контакты 10

Настоящий паспорт является документом, объединенным с техническим описанием и инструкциями по установке и эксплуатации, который удостоверяет гарантированные основные параметры и характеристики топливного бака (далее ТБ).

1. Назначение

1.1 ТБ предназначен для размещения и хранения на транспортных средствах (далее ТС) топлива в качестве основной или резервной емкости увеличенного объема.

1.2 ТБ рассчитан на эксплуатацию при температуре окружающего воздуха от −45°С до +45°С и относительной влажности воздуха 80%.

1.3 ТБ рассчитан на ТС, предназначенные для безгаражного хранения.

1.4 ТБ автомобилей Камаз, МАЗ, Урал не рассчитаны для установки на автомобили иностранного производства, для которых разработаны специальные ТБ, либо изготавливаются заказные ТБ с учетом особенностей конкретного автомобиля.

1.5 Заявленный объём может отличаться от фактического в пределах +/− 5%.

1.6 ТБ в стандартной конструкции и комплектации не предназначен для эксплуатации в северных широтах. Для этого существует специальная линейка усиленных топливных баков и комплектации.

2. Технические требования

2.1 ТБ изготовлен в соответствии с конструкторской документацией КО.001.00.0.00 и настоящим техническим описанием.

2.2 Алюминиевый бак изготавливается без покрытия.

3. Указания по эксплуатации топливных баков

3.1 Во избежание гальванической коррозии алюминиевого ТБ, нельзя допускать контактов алюминия со стальными деталями корпуса автомобиля, следует надёжно прокладывать резиновые уплотнители на кронштейны и ленты-хомуты.

3.2 При установке ТБ нужно следить за тем, чтобы вес бака был равномерно распределён на все кронштейны. В противном лучае металл ТБ может дать трещину.

3.3 Следует периодически проверять целостность кронштейнов ТБ и затяжку лент-хомутов.

3.4 Перекачивать топливо из дополнительного ТБ в основной млеудет с помощью насоса или вакуума. Способ подачи воздуха в бак для перекачки применять не рекомендуется, так как велика вероятность деформации ТБ и выхода его из строя.

3.5 Для организации перекачки топлива вакуумом из дополнительного ТБ в основной, нужно заглушить сапун на основном ТБ (перекрыть любые сообщения основного ТБ с атмосферой), а на дополнительный ТБ установить клапан-сапун.

3.6 Чем длиннее ТБ, тем больше вероятность того, что автомобиль на спуске или подъеме может заглохнуть, так как топливо будет сильно перетекать из одного конца ТБ в другой. Поэтому перед спусками или подъемами рекомендуется убедиться, что в ТБ имеется достаточное количество топлива.

3.7 Необходимо обращать внимание на кочество и сорт заливаемого топлива. При сезонном ТО рекомендуется слить отстой и промыть ТБ. А также осмотреть и очистить при необходимости дренажно-ваускные клапаны.

3.8 Важно иногда проверять герметичность соединения топливопроводов. При наличии подтеканий топлива в соединениях, дефект надо устранить подтяжкой соединительных хомутов.

3.9 Не следует заправлять полный ТБ до отстреливания пистолета, так как в теплое время года топливо имеет свойства расширяться в объеме из-за температуры. Как следствие, оно будет проливаться через крышку заливной горловины. Также не следует полностью опустошать ТБ, так как накопившийся конденсат или грязь могут попасть в топливную систему и вывести ее из строя.

3.10 Сапунящей способности полуоборотной крышки производства БАКОР, при отсутствии прочих сообщений с атмосферой на основном ТБ (в т.ч. сапун топливозаборника) может не хватить для компенсации сжатия бака от образования вакуума. Поэтому рекомендуется организовать дополнительное сообщение ТБ с воздухом.

3.11 ТБ рассчитаны на эксплуатацию на дорогах общего пользования и не предусмотрены для использования в условиях бездорожья.

3.12 При мойке топливного бака исключить применение щелочных автомобильных шампуней, необходимо мыть бак проточной водой

3.13 Исключить попадание различных кислот на поверхность бака, а при их попадании - как можно быстрее смыть кислоту водой

3.13 Исключить контакт стали и алюминия: осуществлять периодическую проверку РТИ (резиновых прокладок) кронштейна и хомута на предмет истираний, разрывов и трещин, а при обнаружении дефектов РТИ - необходимо их незамедлительно заменить на новые.

4. Инструкция по установке ТБ

4.1 Дополнительный ТБ устанавливается на раме автомобиля между передней осью и задней тележкой, непосредственно за кабиной.

4.2 Установка ТБ должна производиться предприятиями, имеющими соответствующие сертификаты на право выполнения работ по переоборудованию ТС.

4.3 Изготовитель рекомендует заменить резиновую прокладку под погружной насос для ТБ Газель, Газель NEXT и УАЗ, во избежания образования протечек топлива.

4.4 При замене ТБ изготовитель также настоятельно рекомендует заменить фильтры грубой и тонкой очистки топлива на качественные новые.

4.5 При замене стандартного ТБ на ТБ увеличенной емкости, изготовитель настоятельно рекомендует заменить все ленты-хомуты на новые во избежание обрывов старых лент во время эксплуатации бака из-за «усталости» металла.

4.6 При замене топливного бака на автомобилях Hyundai HD, изготовитель настоятельно рекомендует в топливную систему добавить фильтр грубой очистки топлива.

4.7 На новых пластиковых баках Газель абсорбер давления/разрешения впаян в бак и его не перенести на новый алюминиевый. Поэтому он идет в комплекте с этими баками (а также с баками Pajero Sport). Схема его установки приведена ниже:

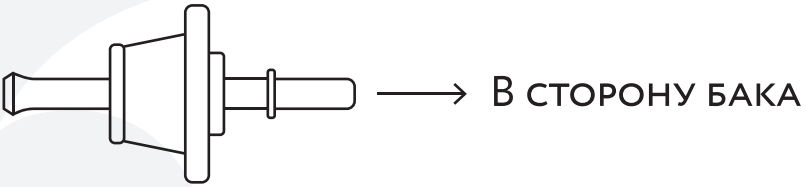

5. Гарантийные обязательства

5.1 Изготовитель гарантирует соответствие ТБ и деталей его крепления требованиям технической документации, замену или ремонт пришедших в негодность деталей при соблюдении условий эксплуатации, хранения, транспортировки, а также инструкций по установке ТБ.

5.2 ТБ Камаз, Маз, Урал, пришедшие в негодность вследствие установки на автомобили иностранного производства, если они не являются заказными признаются не гарантийными.

5.3 Гарантийный срок алюминиевого ТБ — 3 года с даты продажи.

5.3.1 Предназначенные для установки на ТС с эксплуатацией на дорогах общего пользования - с жестким видом дорожного покрытия (капитальные). Гарантия на заказные баки, изготовленные по спецзаказу, составляет 1 год. Гарантийные условия:

1. ТБ установлено в соответствии с техническими требованиями;
2. ТБ не подвергался независимому стороннему ремонту;
3. ТБ не имеет механических повреждений, в том числе из-за некачественной установки;
4. В конструкцию ТБ не вносились какие-либо изменения, не согласованные с изготовителем.

5.4 Гарантия действительна при предъявлении технического паспорта и накладной.

5.5 Гарантия не распространяется на комплектующие сторонних изготовителей.

5.6 Претензии по качеству полимерно-порошкового покрытия не принимаются в случае, если автомобиль не оборудован брызговиками.

5.7 За поломку топливного оборудования вследствие внесения изменений в конструкцию ТБ, а также использования некачественных фильтров грубой и тонкой очистки топлива, либо некачественного топлива, содержащего воду или посторонние примеси, изготовитель ответственности не несет!

5.8 Гарантия не распространяется на поломку бака вследствие установки на оригинальные кронштейны бака с профилем, отличающегося от оригинального, либо на кронштейны, не соответствующие геометрии профиля. Соответствие профиля бака оригинальным кронштейнам указано в описании требуемого бака на сайте bakor.pro.

Подключение дополнительного топливного бака по принципу сообщающихся сосудов через банжо-болты

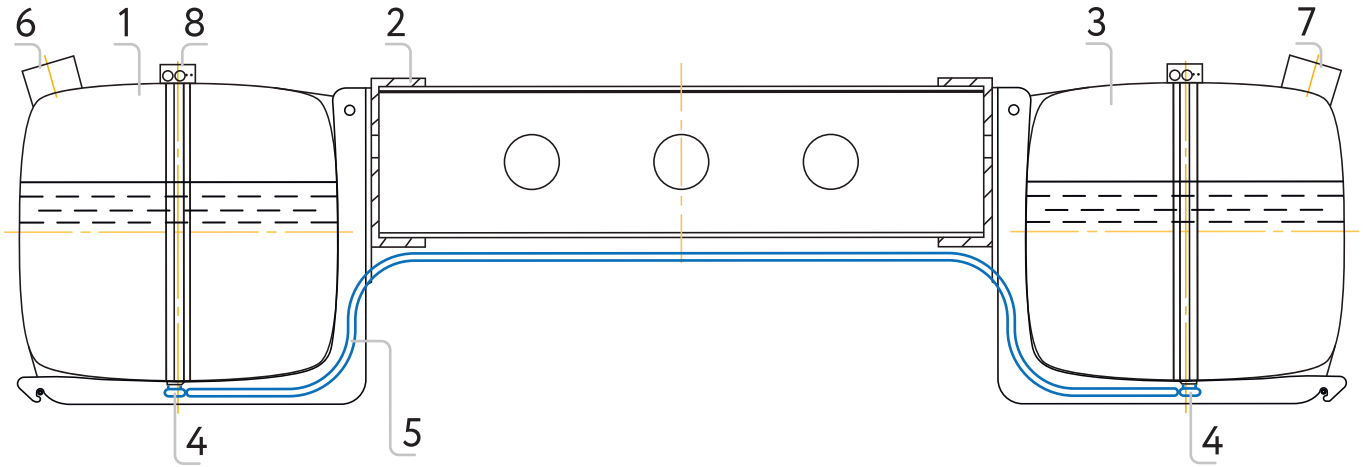

1. Основной топливный бак
2. Рама автомобиля
3. Дополнительный топливный бак
4. Банжо-болт в сборе
5. Рукав 12/20 - 1,6 ГОСТ 10362-76 (масло-бензо стойкий)
6. Крышка основного бака (без клапана, доступ атм. воздуха в бак через нее отсутствует)
7. Крышка дополнительного бака (с клапоном, доступ атм. воздуха в баки осуществляется через нее)
8. Топливоприемник основного бака (перекрыть сообщение бака с атмосферой, трубка «Air»)

Подключение дополнительного топливного бака через распределительные краны

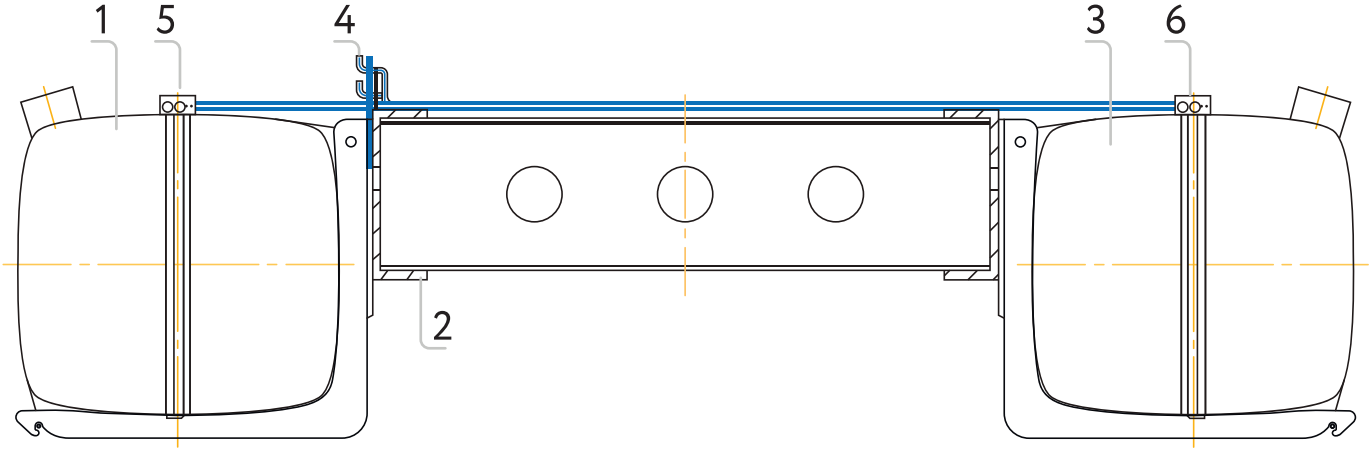

1. Основной топливный бак (в зависимости от автомобиля - с левой стороны может быть дополнительным)
2. Рама автомобиля без надрамника кузова (если они установлены)
3. Дополнительный топливный бак
4. Распределительные краны (заборной магистрали и обратки) установленные на кронштейн, место установки в зависимости от автомобиля
5. Топливоприемник основного бака (в зависимости от типа автомобиля - расположение различное)
6. Топливоприемник дополнительного бака

Мы в социальных сетях

vk.com/zavodbakor

ok.ru/zavodbakor

@zavodbakor

8 800 550 2574

bakor.pro

Смотрите нас на YouTube

МИНИСТЕРСТВО ТРАНСПОРТА РОССИЙСКОЙ ФЕДЕРАЦИИ

СИСТЕМА СЕРТИФИКАЦИИ НА АВТОМОБИЛЬНОМ ТРАНСПОРТЕ (ДС АТ)

ОРГАН ПО СЕРТИФИКАЦИИ ОБЪЕКТОВ АВТОМОБИЛЬНОГО И ГОРОДСКОГО ЭЛЕКТРИЧЕСКОГО ТРАНСПОРТА В СООТВЕТСТВИИ С ОБЛАСТЬЮ АККРЕДИТАЦИИ «ООО «КАМА-ТЕСТ»
№ ДСАТ RU.MT.16ОС104 от 12.04.2021 г.
423810, РФ, РТ, г. Набережные Челны, б-р Романтиков, д. 8, кв. 306, тел. 903-319-2219

№ 094530

СЕРТИФИКАТ СООТВЕТСТВИЯ

№ ДСАТ RU.ОС104.ТО0121

Срок действия с 10.03.2022 по 09.03.2025

УСЛУГА (РАБОТА) ТЕХНИЧЕСКОЕ ОБСЛУЖИВАНИЕ И РЕМОНТ ТРАНСПОРТНЫХ СРЕДСТВ, МАШИН И ОБОРУДОВАНИЯ (Техническое обслуживание и ремонт легковых автомобилей, грузовых автомобилей и автобусов отечественного и зарубежного производства, прицепов и полуприцепов; прочие услуги по техническому обслуживанию и ремонту АТС – приложение № 187954)
Код ОКПД2: 45.20.11.500; 45.20.11.514; 45.20.21.; 45.20.21.211; 5.2.1; 45.20.23.000; 7.4

СООТВЕТСТВУЕТ ТРЕБОВАНИЯМ НОРМАТИВНЫХ ДОКУМЕНТОВ
Системы добровольной сертификации на автомобильном транспорте
№ РОСС RU.0010.04УТ00 (полный перечень нормативных документов приведен в приложении к настоящему сертификату соответствия)

ИСПОЛНИТЕЛЬ Общество с ограниченной ответственностью «Компания Бакор» (ООО «Компания Бакор»), юридический (фактический) адрес: 115522 Г.Москва ВН.ТЕР.Г. МУНИЦИПАЛЬНЫЙ ОКРУГ, МОСКВОРЕЧЬЕ-САБУРОВО ПР-КТ ПРОЛЕТАРСКИЙ, Д. 17, К. 1 ПОМЕЩ. II ЭТАЖ 1 КОМ. 2 ОФИС Б5Р (423800, г. Набережные Челны, БСИ, ул. Полиграфическая, 34 В) ИНН 1650273215, тел. (8552) 77-87-31

НА ОСНОВАНИИ Акт оценки соответствия услуг (работ) № 02 от 09.03.2022 г. Схема сертификации № 2.

Руководитель органа по сертификации _____ (подпись) А.С. Назарян (инициалы, фамилия)

М.П.

© ООО «Первый печатный двор». 2019 г.

Военная приёмка:

Контроль ОТК:

ОТК 2

Дата выхода бака: